令和　6　年度　資源・ごみの処理の流れ

（確定値）
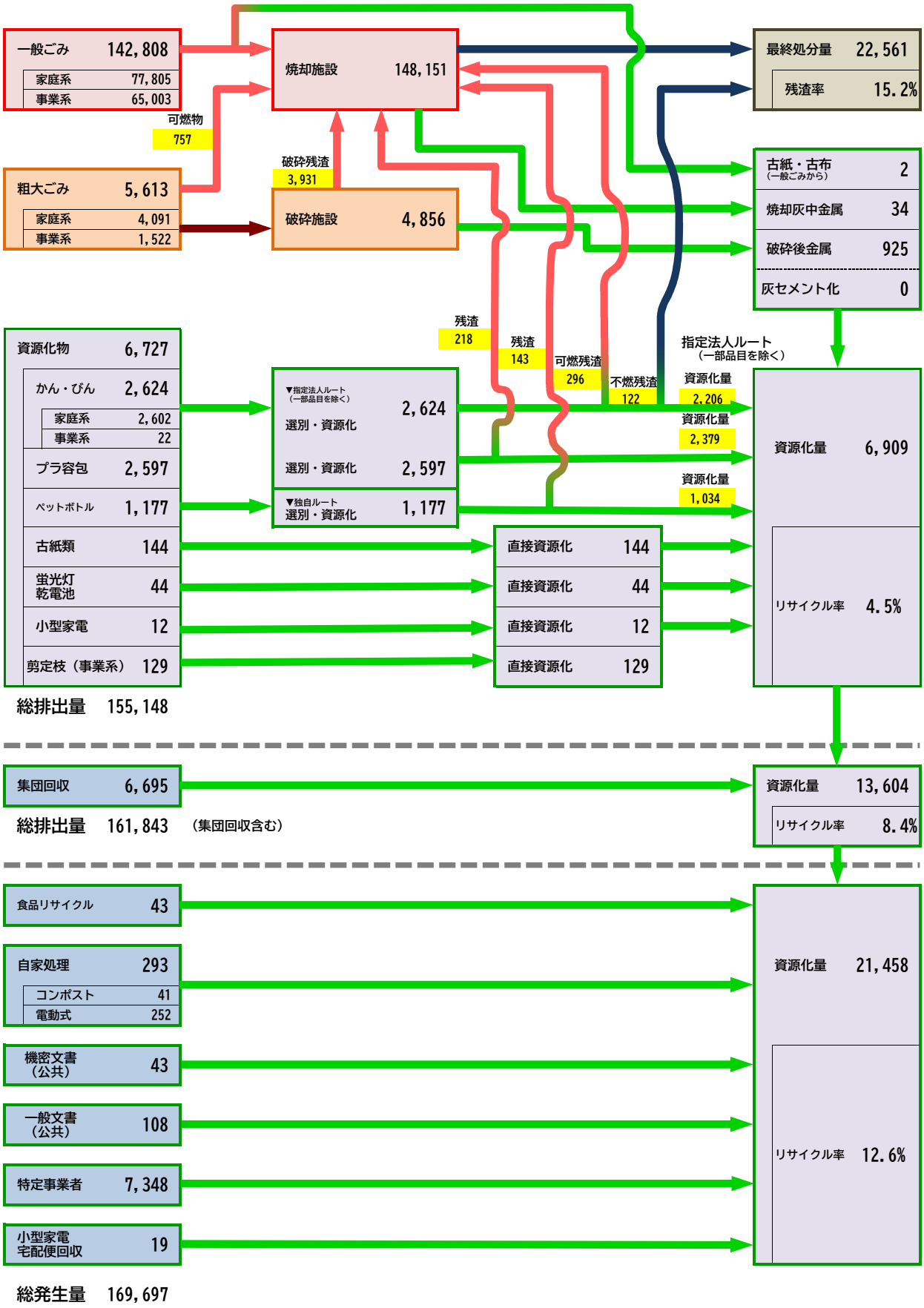
（単位：トン）