2　消防局の機構

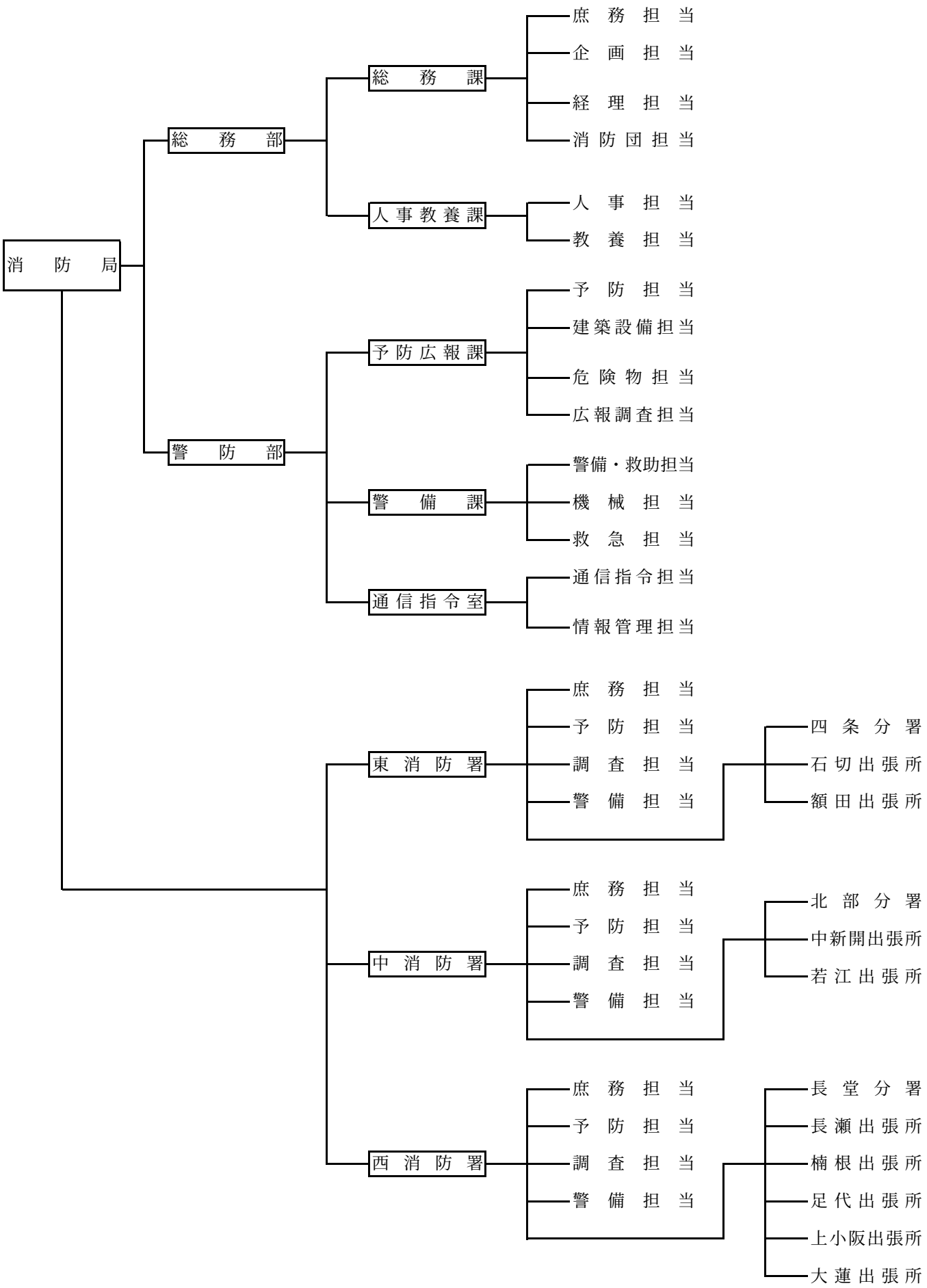
消防局
総務部
総務課
庶務担当
企画担当
経理担当
消防団担当
人事教養課
人事担当
教養担当
警防部
予防広報課
予防担当
建築設備担当
危険物担当
広報調査担当
警備課
警備・救助担当
機械担当
救急担当
通信指令室
通信指令担当
情報管理担当
東消防署
庶務担当
予防担当
調査担当
警備担当
四条分署
石切出張所
額田出張所
中消防署
庶務担当
予防担当
調査担当
警備担当
北部分署
中新開出張所
若江出張所
西消防署
庶務担当
予防担当
調査担当
警備担当
長堂分署
長瀬出張所
楠根出張所
足代出張所
上小阪出張所
大蓮出張所